radibudky.cz

Návod k výrobě **Radibudky**

Rozměry pro stavbu vlastní Radibudky
zvýrazněné hodnoty je nutno upravit
dle zvolené hloubky desky.

Tyto hodnoty jsou vypočítany pro
hloubku desky 28mm.

1	-	120	x	120	x	***28***
2a	-	120	x	200	x	***28***
2b	-	120	x	200	x	***28***
3a	-	***78***	x	***216***	x	***28***
3b	-	***122***	x	***176***	x	***28***
3c	-	***176***	x	200	x	***28***
4a	-	110	x	110	x	3
4b	-	***186***	x	***229***	x	***28***
5	-	70	x	40	x	***28***
6	-	***78***	x	***98***	x	3
7	-	700	x	20	x	20
8	-	100	x	50	x	***28***

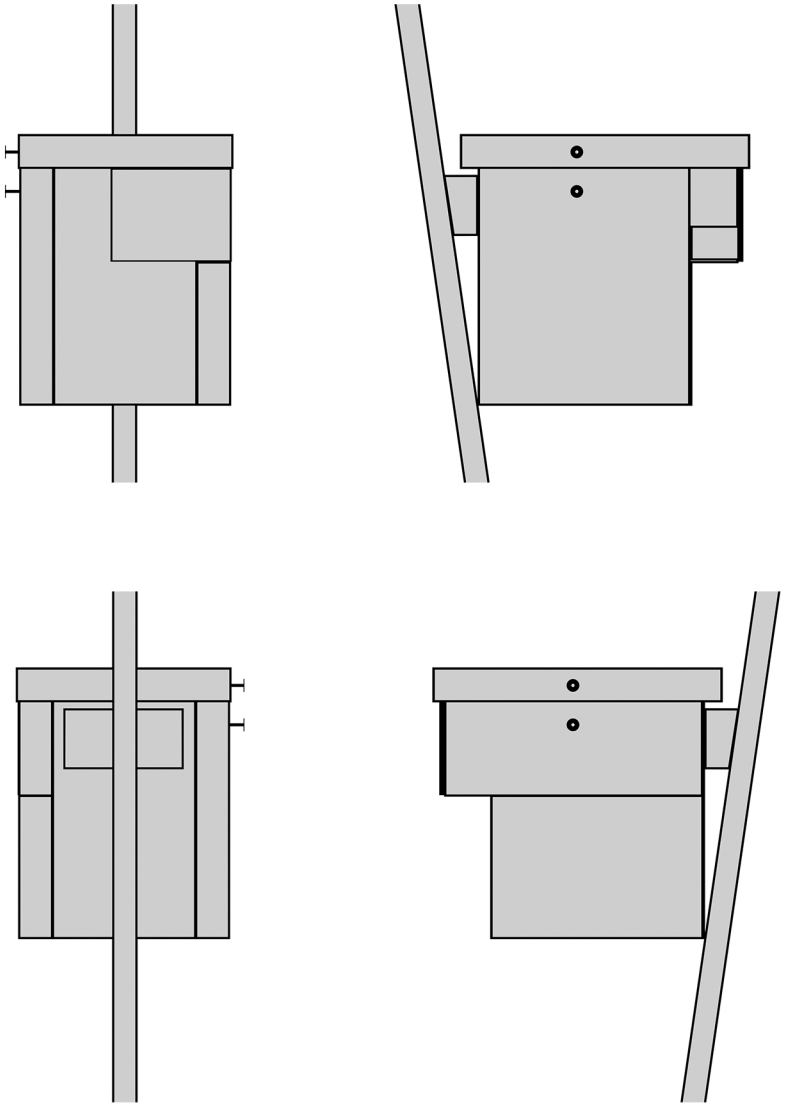

1.

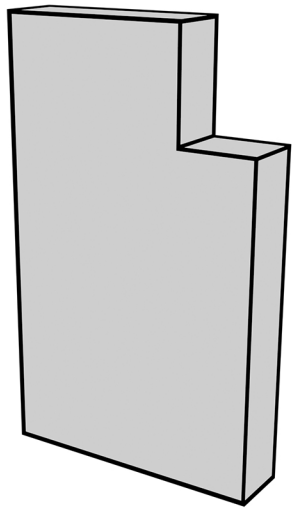

V pravém horním rohu dílu **2a** uřežeme otvor o rozměrech

- 35 mm na šířku
- 50 mm na výšku

2.

K upravenému dílu **2a** nyní připevníme vrutem díl **5**.

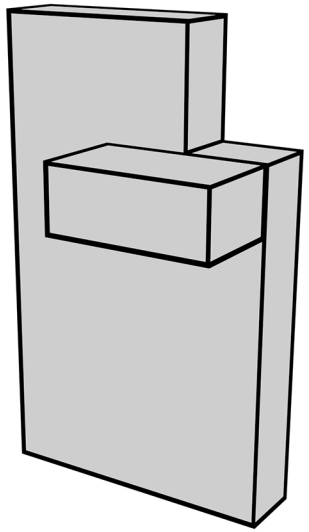

11.

Jako poslední krok potřebujeme přidat hranol, za který se pak Radibudka připevní ke stromu.

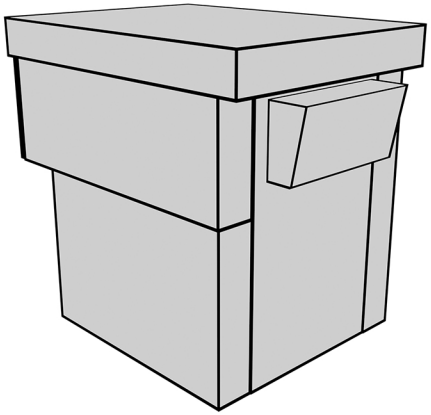

Prvně k zadní stěně připevníme díl **8**, ten si předtím zbrousíme, aby se v dalším kroku díl **7** dotýkal zadní zdi naší Radibudky.

12.

Nyní připevníme díl **7** pomocí dvou vrutů, jeden do dílu **8** a druhý do spodní části zadní zdi naší Radibudky.

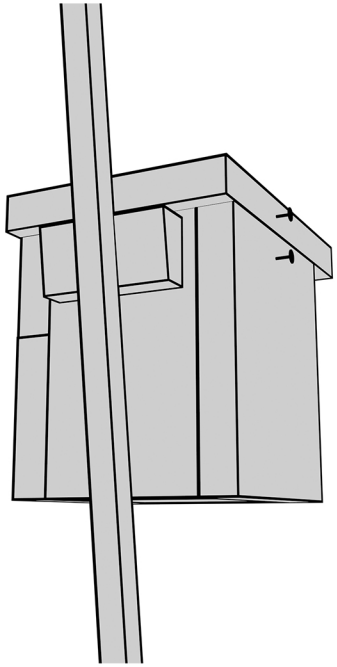

3.

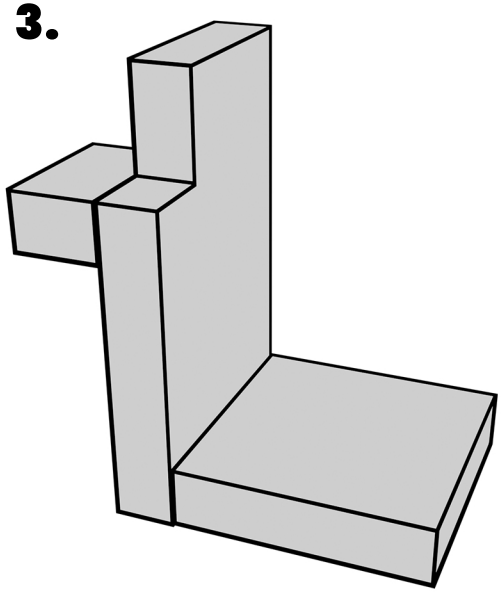

Nyní připevníme díl **1** ke spodní části dílu **2a**, tento díl bude sloužit jako dno naší Radibudky.

4.

Naproti od dílu **2a** připevnímu k dílu **1** díl **2b**, tedy zadní stěnu naši Radibudky.

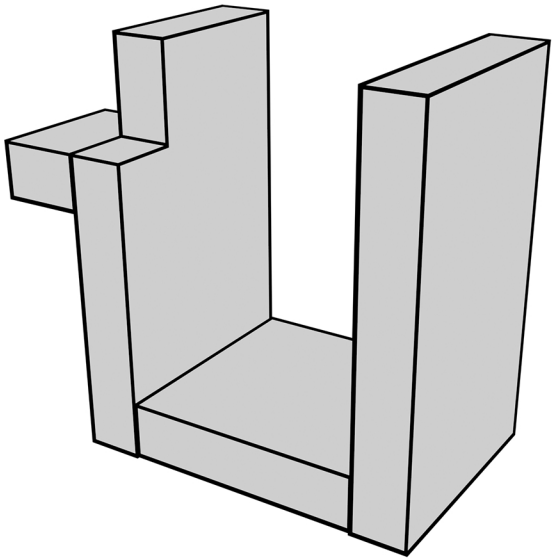

10.

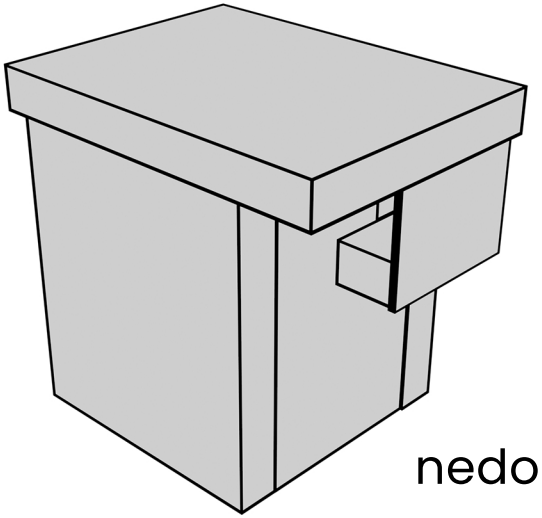

Nyní můžeme položit střechu na naši Radibudku.

Budeme ji ale muset připevnit, aby se do ní nedostali žádní škůdci

11.

Pro to budeme potřebovat 4 dlouhé vruty. Z obou stran naší Radibudky přivrtáme vždy dva vruty, jeden do střechy a jeden do boční zdi.

Pro upevnění střechy použijeme kovový drát, kterým obvážeme námi předvrtané vruty.

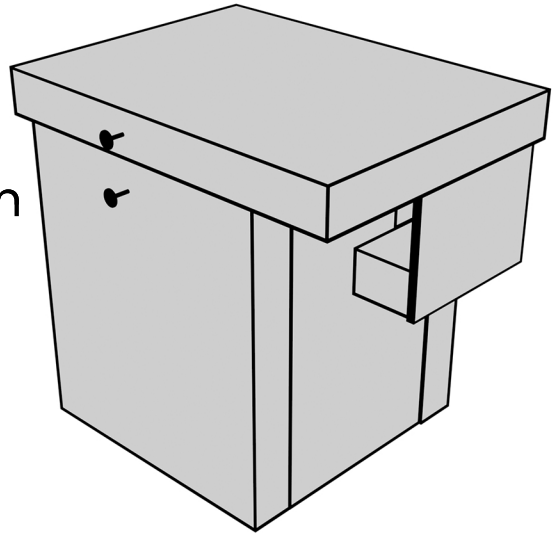

5.

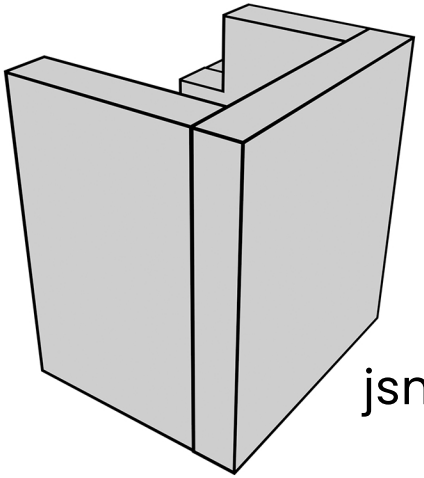

V následujicích dvou krocích připevníme boční zdi naší Radibudky

Díl **3c** na stranu, kde jsme nevyřezávali otvor do dílu **2a**

Dále na opačnou stranu připevníme díly **3a** a **3b**

6.

Menší díl **3b** ke dnu budky

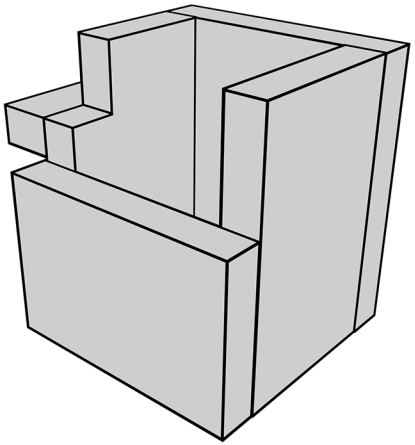

7.

Větsí díl **3a** ke střeše budky

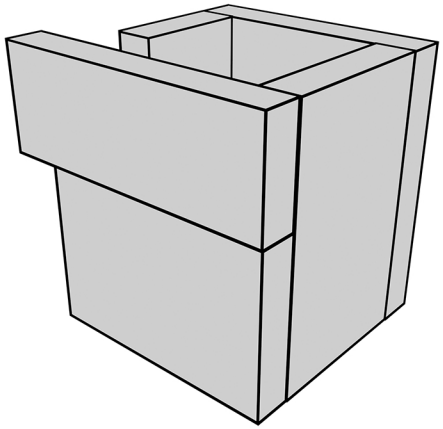

8.

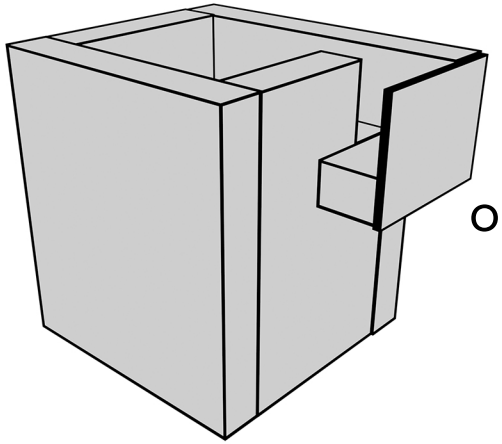

Nyní přidáme díl **6**, který slouží jako hlavní ochrana vstupu do naší Radibudky.

9.

Aby nám střecha držela stabilně, budeme muset k dílu **4b** připevnit díl **4a**.
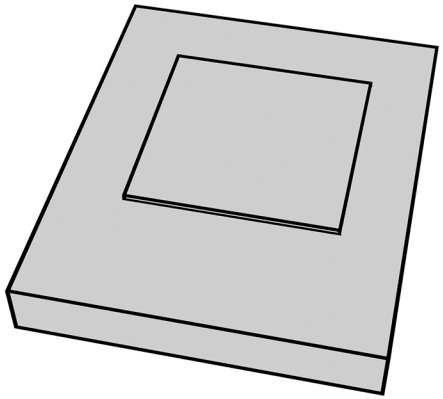
Pro naši Radibudku umístěme díl **4a** přesně 38mm od vrchní a bočních stran dílu **4b**